## RZUT DACHU

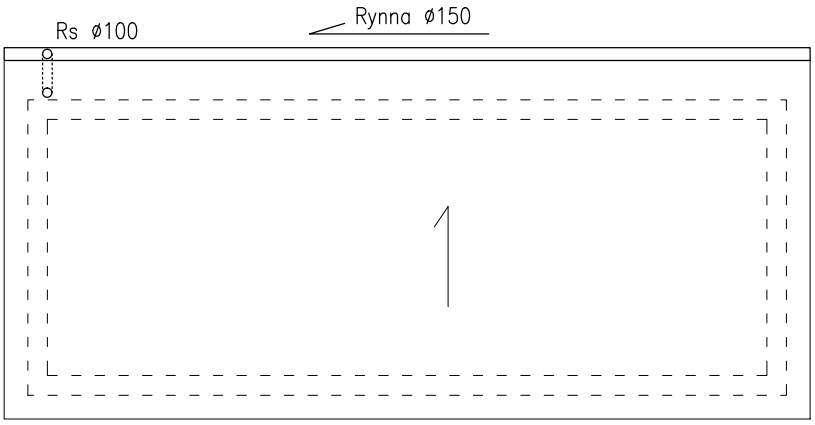


## PRZEKRÓJ A–A

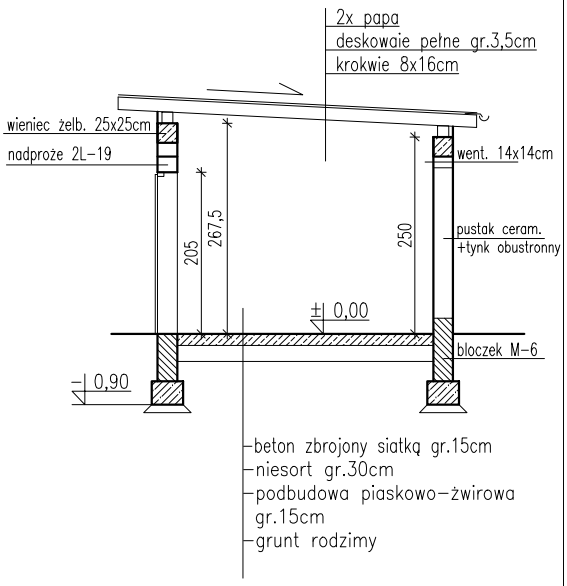


## RZUT WIĘŹBY DACHOWEJ

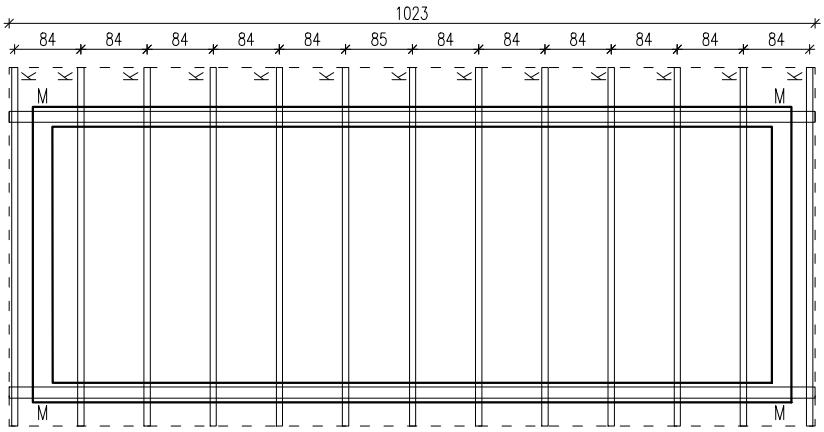


Drewno C24
M– Murłata 14x14cm
K– Krokwie 8x16cm
deskowanie pełne gr.3,5cm

## RZUT PARTERU

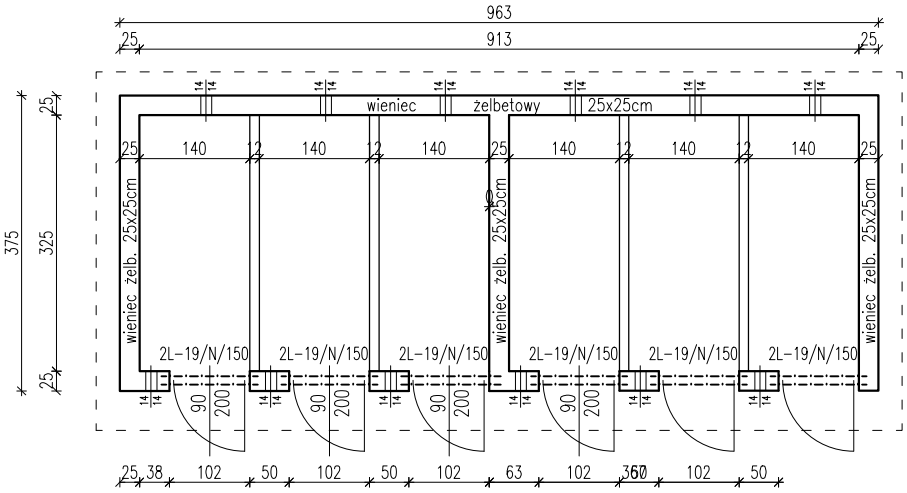


– Ściany zewnętrzne z pustaków ceramicznych otynkowanych obustronnie
– Ścianki działowe z bloczków betonowych M–6 gr.12cm do wys. 200cm pełne, powyżej ażurowe z cegły pełnej

## RZUT FUNDAMENTÓW

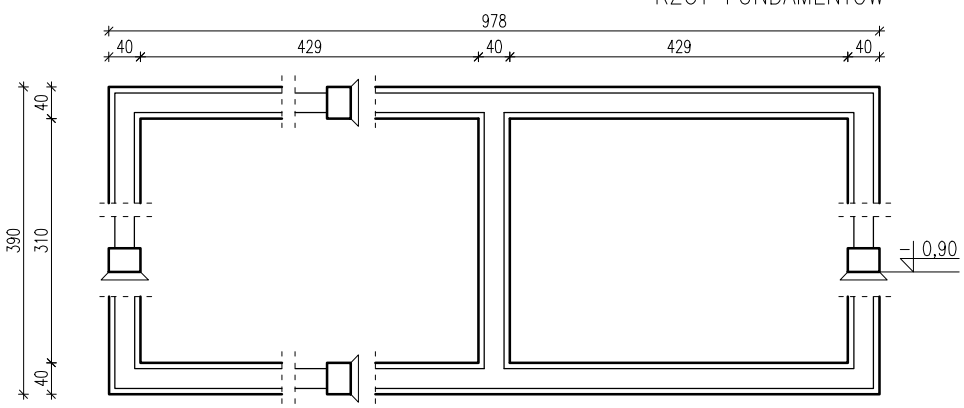


| | | | |
|---|---|---|---|
| Przedsiębiorstwo "INWESTBUD" Sp. z o.o., 58-306 Wałbrzych, ul. Jaworowa 15a | | Stadium: PB | |
| Br.architektniczna projektant: sprawdzający: | mgr inż. arch. Andrzej Grzybowski<br>mgr inż. arch. Adam Mądrzak | UAN.VI–f/3/50/90<br>UAN.V–7342/3/135/94 | Data: 07.2013r. |
| Temat: | Remont i przebudowa budynku mieszkalnego z dostosowaniem do utworzenia mieszkań socjalnych zlokalizowanego przy ul. XXX–lecia PRL 51 w Czarnym Borze | | Skala: 1:100 |
| Inwestor: | Gmina Czarny Bór<br>ul. XXX–lecia PRL 18, 58–379 Czarny Bór | | Nr rys.: 1 |
| Tytuł rys.: | RZUTY I PRZEKRÓJ KOMÓREK | | |

INWESTBUD

Zastrzega się wszelkie prawa wynikające z Ustawy o prawie autorskim. Rysunek niniejszy nie może być w całości lub w części przerysowany, uzupełniony lub odstąpiony komukolwiek, bez pisemnej zgody firmy projektowej